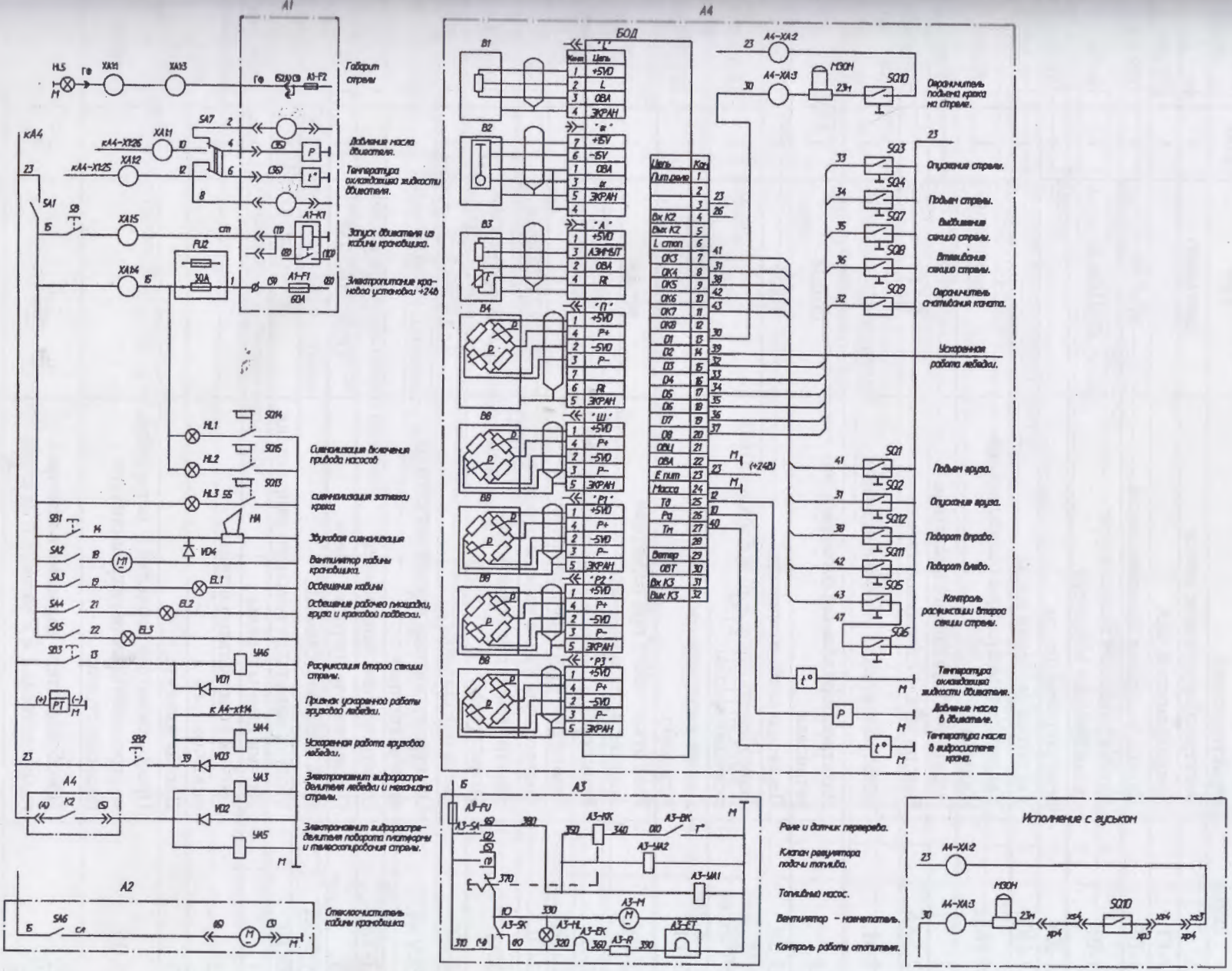

Рис. 5. Схема электрическая принципиальная